NEMO POOL

HORIZON POOLÜBERDACHUNG

SUPERFLACH

HORIZON

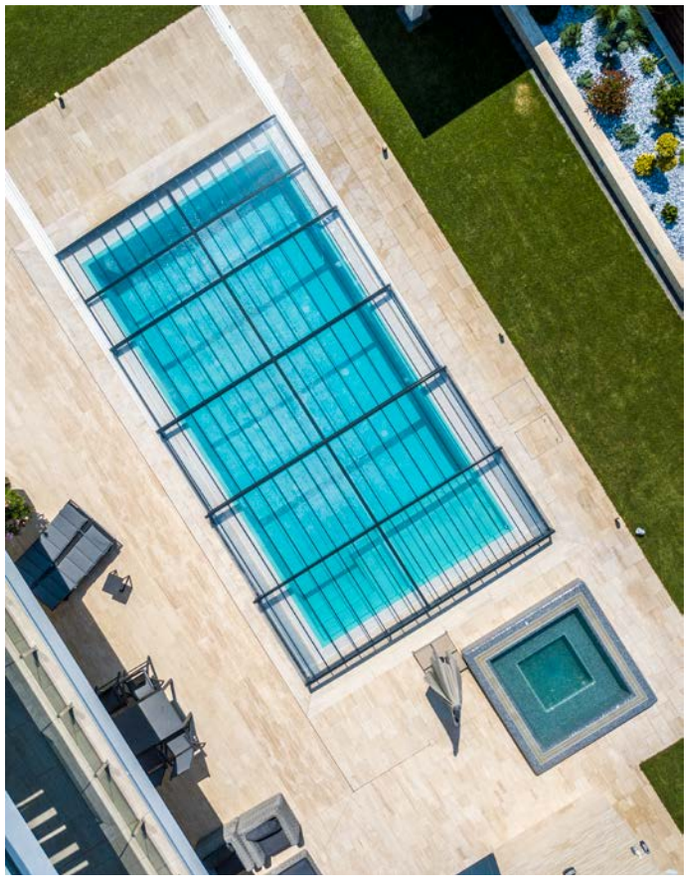

NEMO POOL HORIZON POOLÜBERDACHUNG MIT MINIMAL DESIGN

Die Ingenieure von Nemo Pool gehören zu den ersten, die zur Formenwelt der zeitgenössischen Architektur das Modell HORIZON, eine leicht adaptierbare Überdachung im minimal Design, entwickelt haben.
Die ausserordentlich starke Typenstatik ermöglicht eine sichere Nutzung. Zudem fügt es sich mit seiner ätherischen, superflachen Bauhöhe ästhetisch in den Garten ein und passt sich der gebauten Umgebung an.
Seinen statischen Eigenschaften und formalen Qualitäten zu verdanken, ist das Modell Horizon heute eines der meist gefragten Überdachungsmodelle in Europa. Die Standardfarben wurden so konfiguriert, dass sie mit den Türen und Fenstern der heutigen Architektur harmonieren. Deshalb wird in der Grundausführung anthrazitgrau (RAL 7016), weißaluminium (RAL 9006), graualuminium (RAL 9007) und reinweiß (RAL 9010) angeboten. Um den stetig steigenden Bedarf für das Überdachungsmodell Horizon qualitativ und quantitativ erfüllen zu können, hat Nemo Pool Anfang 2018 ein neues Produktionsstandort mit 1800 m^2 Fläche erschaffen. Unter höchsten Produktionsstandards wird hier Ihre neue Schwimmbadüberdachung mit viele Liebe zum Detail hergestellt.

HORIZON

Technische Angaben	
Profil:	AlMgSi 0,5 F19 (70x54 mm)
Beschichtung:	pulverbeschichtet (RAL)
Verglasung:	4 mm solide PC-Platten
Schienenbahn:	superflach (12 mm)
Arretierung:	semi-intelligent*
Frontwand:	120-180 mm Klappe
Rückwand:	schiebbar mit 70-150 mm Gummilippe

* Seite 6.

SEGMENTHÖHEN:

(bei maximaler, 6250 mm Breite)

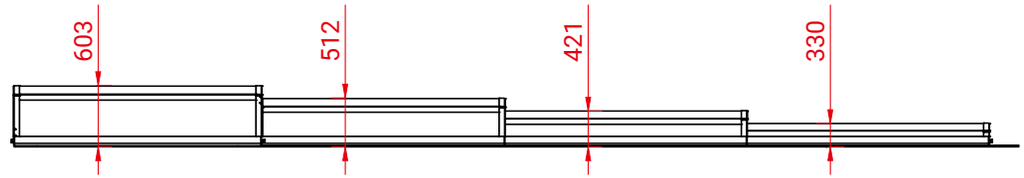

MINIMALE UND MAXIMALE BREITE:

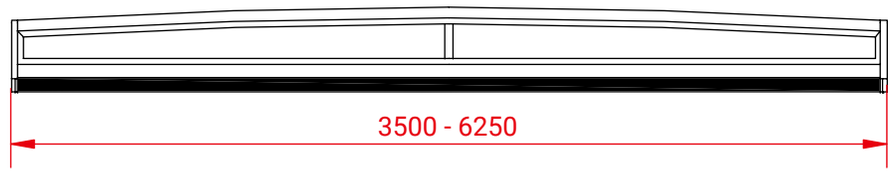

HORIZON HIGH

Technische Angaben	
Profil:	AlMgSi 0,5 F19 (70x54 mm)
Beschichtung:	pulverbeschichtet (RAL)
Verglasung:	4 mm solide PC-Platten
Schienenbahn:	superflach (12 mm)
Arretierung:	semi-intelligent*
Frontwand:	120-180 mm Klappe
Rückwand:	schiebbar mit 100 mm Gummilippe

* Seite 6.

SEGMENTHÖHEN:

(bei maximaler, 6250 mm Breite)

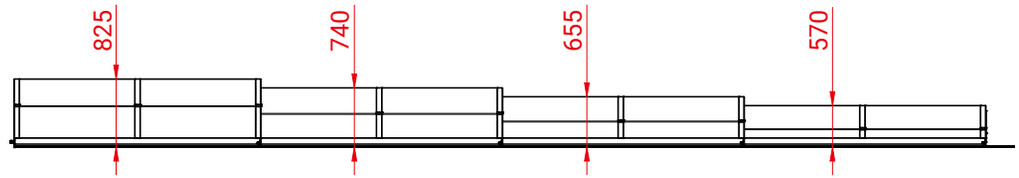

MINIMALE UND MAXIMALE BREITE:

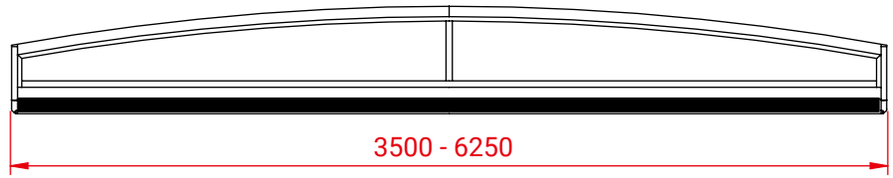

Technische Änderungen vorbehalten!

Breite [m]	3 Segmente			Höhe [mm]	4 Segmente			Höhe [mm]	5 Segmente			Höhe [mm]	6 Segmente			Höhe [mm]
	Maximale Länge				Maximale Länge				Maximale Länge				Maximale Länge			
	2 Rippen	3 Rippen			2 Rippen	Rippen			2 Rippen	3 Rippen			2 Rippen	Rippen		
3,50	6,276	6,348	7,698	379	8,350	8,446	10,246	470	10,424	10,544	12,794	561	12,498	12,642	15,342	652
3,75	6,276	6,348	7,698	383	8,350	8,446	10,246	474	10,424	10,544	12,794	565	12,498	12,642	15,342	656
4,00	6,276	6,348	7,698	387	8,350	8,446	10,246	478	10,424	10,544	12,794	569	12,498	12,642	15,342	660
4,25	6,276	6,348	7,698	390	8,350	8,446	10,246	481	10,424	10,544	12,794	572	12,498	12,642	15,342	663
4,50	6,276	6,348	7,698	394	8,350	8,446	10,246	485	10,424	10,544	12,794	576	12,498	12,642	15,342	667
4,75	6,276	6,348	7,698	398	8,350	8,446	10,246	489	10,424	10,544	12,794	580	12,498	12,642	15,342	671
5,00	6,276	6,348	7,698	402	8,350	8,446	10,246	493	10,424	10,544	12,794	584	12,498	12, 642	15,342	675
5,25	6,276	6,348	7,698	406	8,350	8,446	10,246	497	10,424	10,544	12,794	588	12,498	12,642	15,342	679
5,50	6,276	6,348	7,698	409	8,350	8,446	10,246	500	10,424	10,544	12,794	591	12,498	12,642	15,342	682
5,75	6,276	6,348	7,698	413	8,350	8,446	10,246	504	10,424	10,544	12,794	595	12,498	12,642	15,342	686
6,00	6,276	6,348	7,698	417	8,350	8,446	10,246	508	10,424	10,544	12,794	599	12,498	12,642	15,342	690
6,25	6,276	6,348	7,698	421	8,350	8,446	10,246	512	10,424	10,544	12,794	603	12,498	12,642	15,342	694

Dieses Modell kann bei mitteleuropäschem Klima bis zu einer Aussenbreite von 5,75 m angeboten werden!

Das Modell HORIZON HIGH bietet Ihnen die Möglichkeit, auch bei schlechteren Wetterbedingungen den vollen Badespaß genießen zu können. Die ästhetische Linienführung des Modells HORIZON bleibt Ihnen dabei voll erhalten. Die Statik ermöglicht eine größere Belastbarkeit und schnelleren Abfluss des Regenwassers. Sowohl die niedrige als auch die höhere Version vom Modell Horizon wird in der Grundausführung mit zwei Tragrippen, und in der extra verstärkten Version mit drei Tragrippen pro Segment angeboten, um die Leistungsfähigkeit und Belastbarkeit Ihrer Schwimmbadüberdachung sogar bei schwersten Bedingungen meistern zu können.

Breite [m]	3 Segmente			Höhe [mm]	4 Segmente			Höhe [mm]	5 Segmente			Höhe [mm]	6 Segmente			Höhe [mm]
	Maximale Länge				Maximale Länge				Maximale Länge				Maximale Länge			
	2 Rippen	3 Rippen			2 Rippen	3 Rippen			2 Rippen	3 Rippen			2 Rippen	3 Rippen		
3,50	6,276	6,348	7,698	534	8,350	8,446	10,246	619	10,424	10,544	12,794	704	12,498	12,642	15,342	789
3,75	6,276	6,348	7,698	545	8,350	8,446	10,246	630	10,424	10,544	12,794	715	12,498	12,642	15,342	800
4,00	6,276	6,348	7,698	556	8,350	8,446	10,246	641	10,424	10,544	12,794	726	12,498	12,642	15,342	811
4,25	6,276	6,348	7,698	567	8,350	8,446	10,246	652	10,424	10,544	12,794	737	12,498	12,642	15,342	822
4,50	6,276	6,348	7,698	578	8,350	8,446	10,246	663	10,424	10,544	12,794	748	12,498	12,642	15,342	833
4,75	6,276	6,348	7,698	589	8,350	8,446	10,246	674	10,424	10,544	12,794	759	12,498	12,642	15,342	844
5,00	6,276	6,348	7,698	600	8,350	8,446	10,246	685	10,424	10,544	12,794	770	12,498	12,642	15,342	855
5,25	6,276	6,348	7,698	611	8,350	8,446	10,246	696	10,424	10,544	12,794	781	12,498	12,642	15,342	866
5,50	6,276	6,348	7,698	622	8,350	8,446	10,246	707	10,424	10,544	12,794	792	12,498	12,642	15,342	877
5,75	6,276	6,348	7,698	633	8,350	8,446	10,246	718	10,424	10,544	12,794	803	12,498	12,642	15,342	888
6,00	6,276	6,348	7,698	644	8,350	8,446	10,246	729	10,424	10,544	12,794	814	12,498	12,642	15,342	899
6,25	6,276	6,348	7,698	655	8,350	8,446	10,246	740	10,424	10,544	12,794	825	12,498	12,642	15,342	910

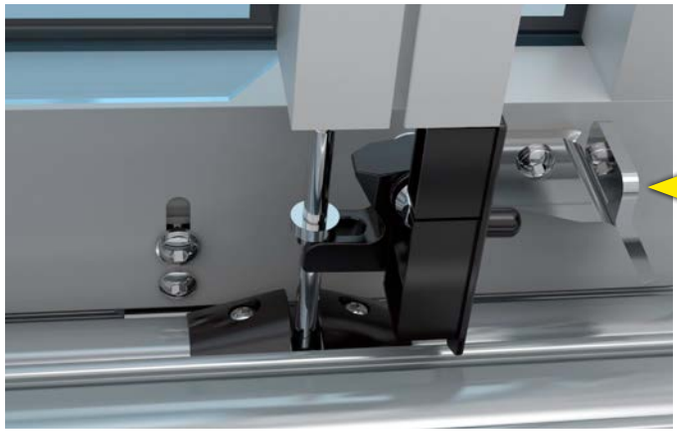

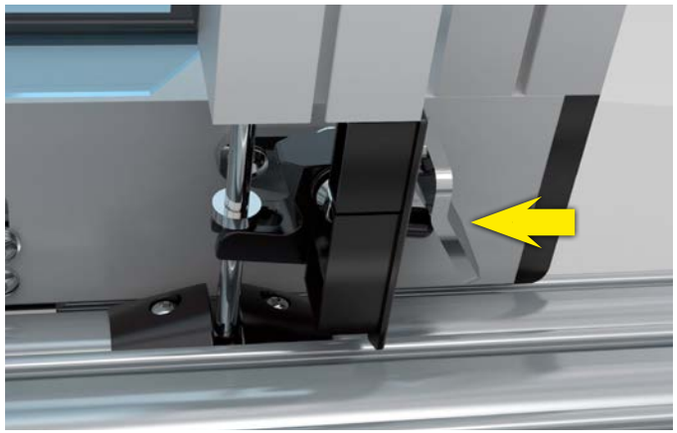

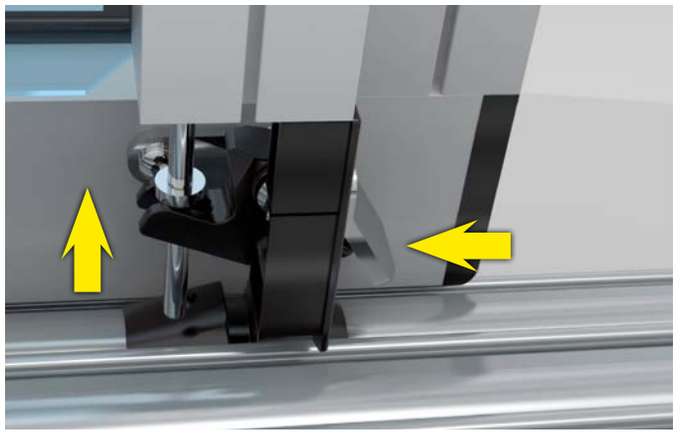

Die Segmente positionieren sich während des Öffnungs-und Schließvorganges voll automatisch, zugleich sind diese einzeln verschiebbar.

VERSCHIEBEN DER ÜBERDACHUNG

FUNKTIONSPRINZIP DER SEMI-INTELLIGENTEN ARRETIERUNG

Bewegungsoptionen

Die herkömmlichen Überdachungen leiten die auftretenden waagerechten Kräfte allgemein durch die Schienenbahn ab, daher ist es notwendig auf beiden Längsseiten eine Schiene zu montieren.

Die Horizon Überdachungen werden in der Grundausführung und mit Motorantrieb auch mit zweiseitiger Schienenbahn geliefert.

Den Konstruktionslösungen des Modells zu verdanken, bieten die senkrechten Seitenwände der Überdachung die Möglichkeit, das Modell ebenfalls mit einer einseitigen Schiene betreiben zu können. Die waagerechten Kräfte können durch die ausserordentlich starken Knickpunktausführungen außer Betracht gelassen werden. Dadurch kann die Überdachung je nach Kundenwusch auf der frekventiert benutzten Seite ohne Schienenbahn montiert und betrieben werden.

Smart Drive

NEUE MOTOR-ENTWICKLUNG

- ✓ Stärker und leiser
  (größere Leistung, kleinere Drehzahl)
- ✓ Solarpanel mit größerer Leistung (10W)
- ✓ Intelligente Ladesteuereung (Schutz gegen Überladen,
  Tiefentladen und Kurzschluss,
  Laden mit Wärmekompensation)
- ✓ Direkte (Bluetooth) Steuereung vom Handy / Tablet (iOS, Android)
- ✓ Wasserfeste Elektronik
- ✓ Manuelles Verschieben bei Fehlfunktion

FARBE
Anthrazit (RAL 7016)

MAßE
L: 8000 mm, B: 4500 mm, H: 500 mm

FARBE
Anthrazit (RAL 7016)

MAßE
L: 8000 mm, B: 4500 mm, H: 500 mm

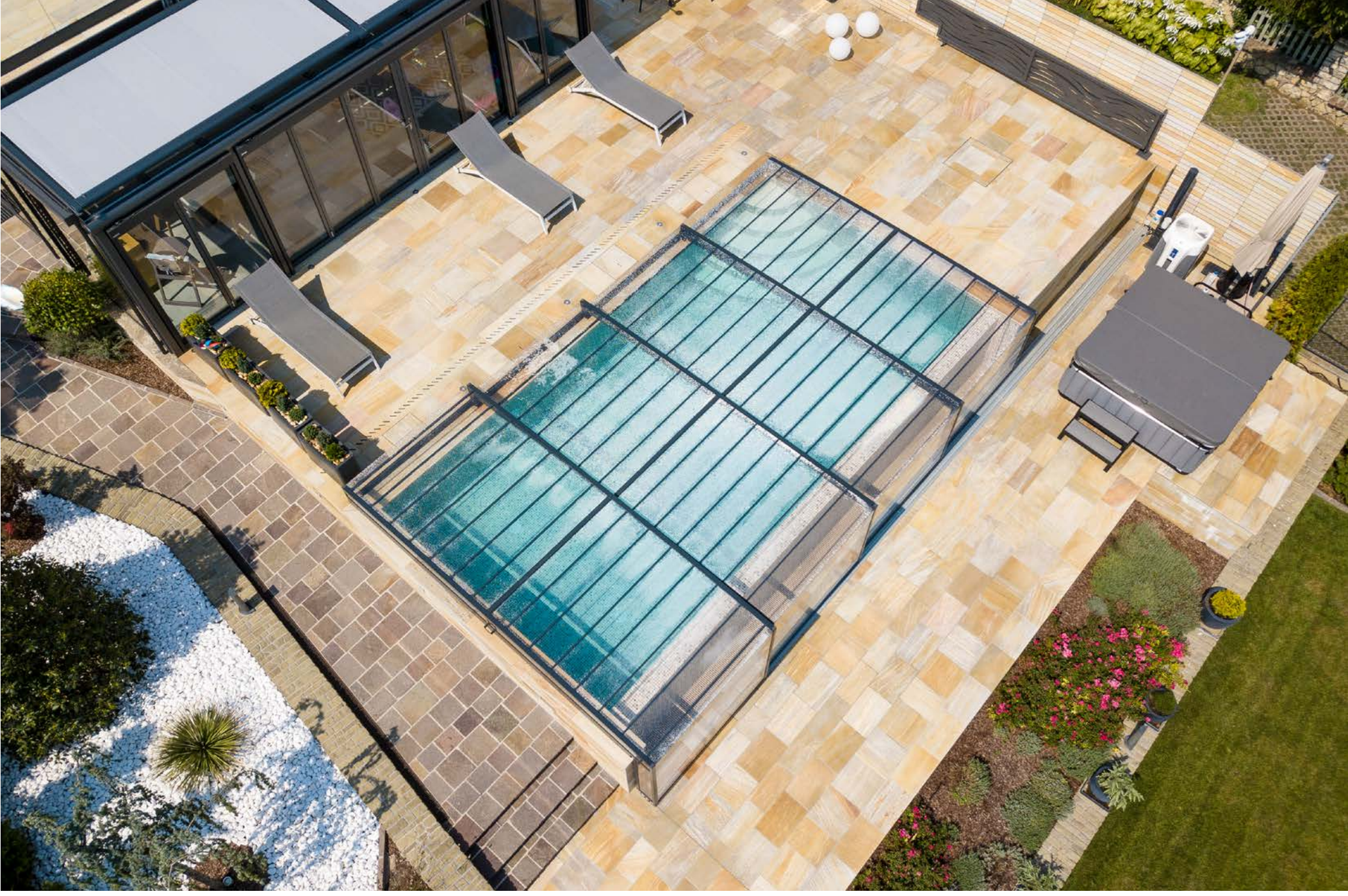

FARBE
Anthrazit (RAL 7016)

MAßE
L: 10310 mm, B: 4500 mm, H: 600 mm

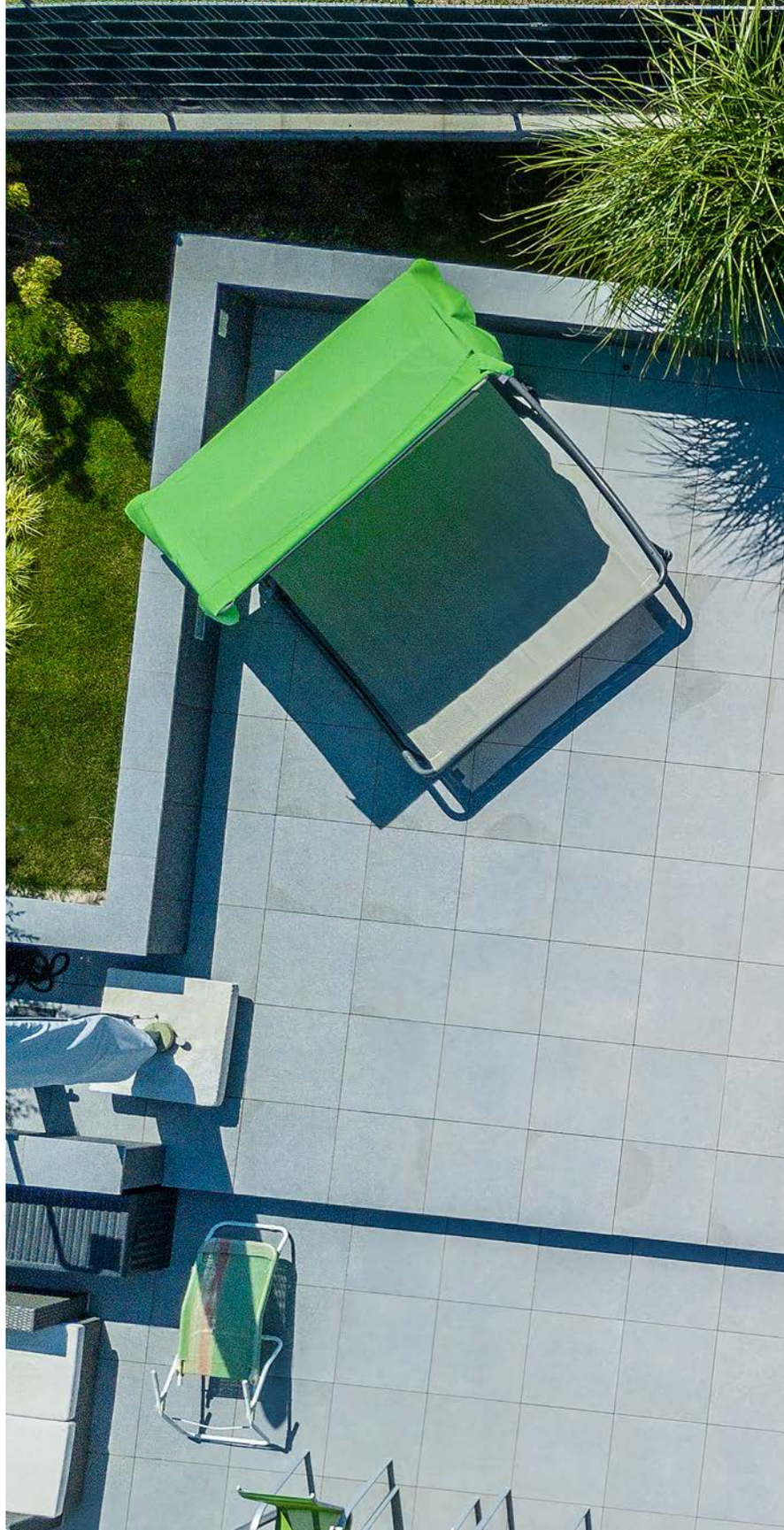

FARBE
Antracit (RAL 7016)

MAßE
L: 10310 mm, B: 4500 mm, H: 600 mm

FARBE
Anthrazit (RAL 7016)

MAßE
L: 11000 mm, B: 5500 mm, H: 600 mm

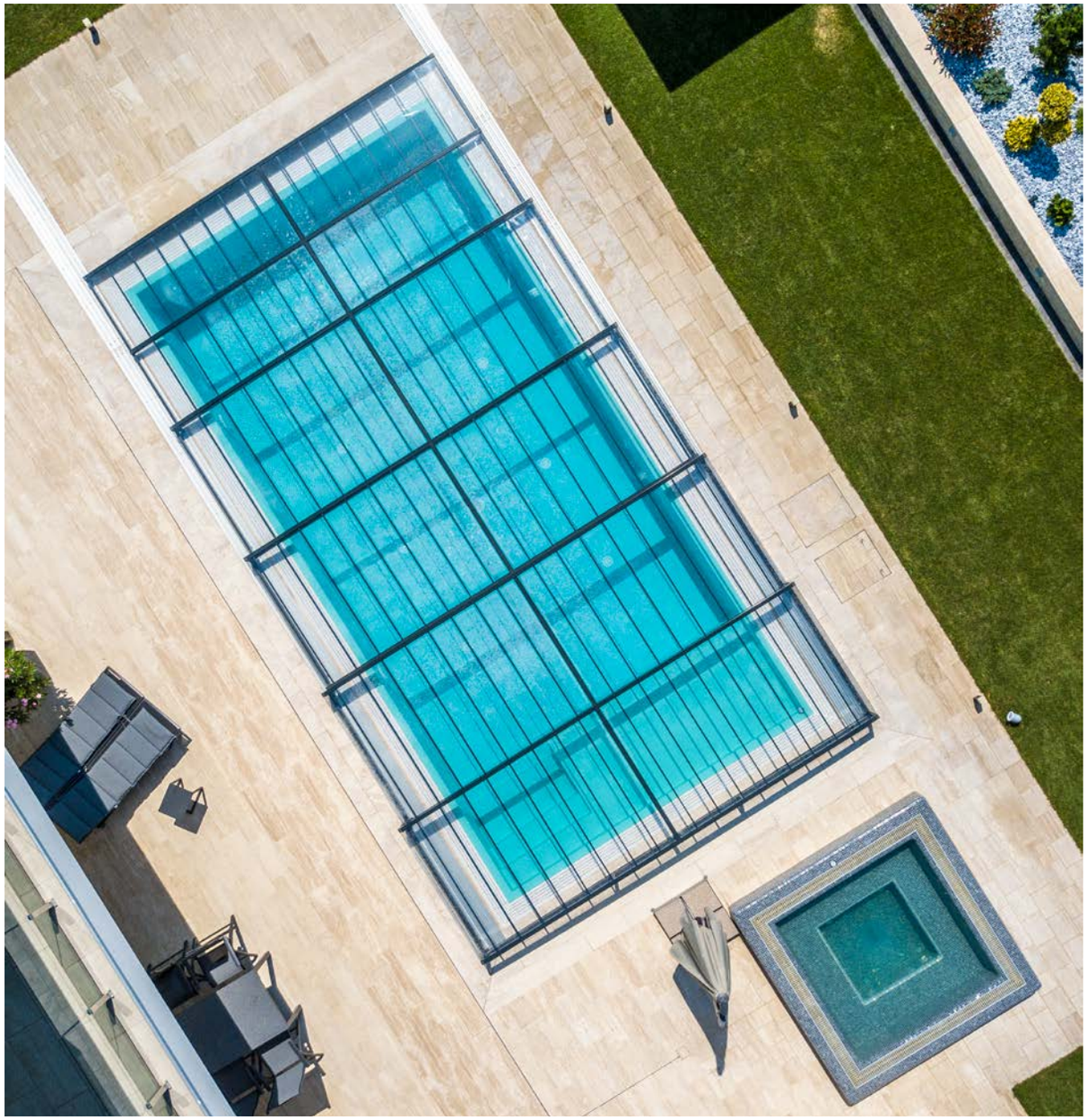

FARBE
Anthrazit (RAL 7016)

MAßE
L: 11000 mm, B: 5500 mm, H: 600 mm

FARBE
Anthrazit (RAL 7016)

MAßE
L: 6250 mm, B: 3800 mm, H: 400 mm

FARBE
Anthrazit (RAL 7016)

MAßE
L: 8150 mm, x B: 4400 mm, H: x 520 mm

FARBE
Anthrazit (RAL 7016)

MAßE
L: 9500 mm, B: 4700 mm, H: 500 mm

FARBE
Anthrazit (RAL 7016)

MAßE
L: 9500 mm, B: 4700 mm, H: 500 mm

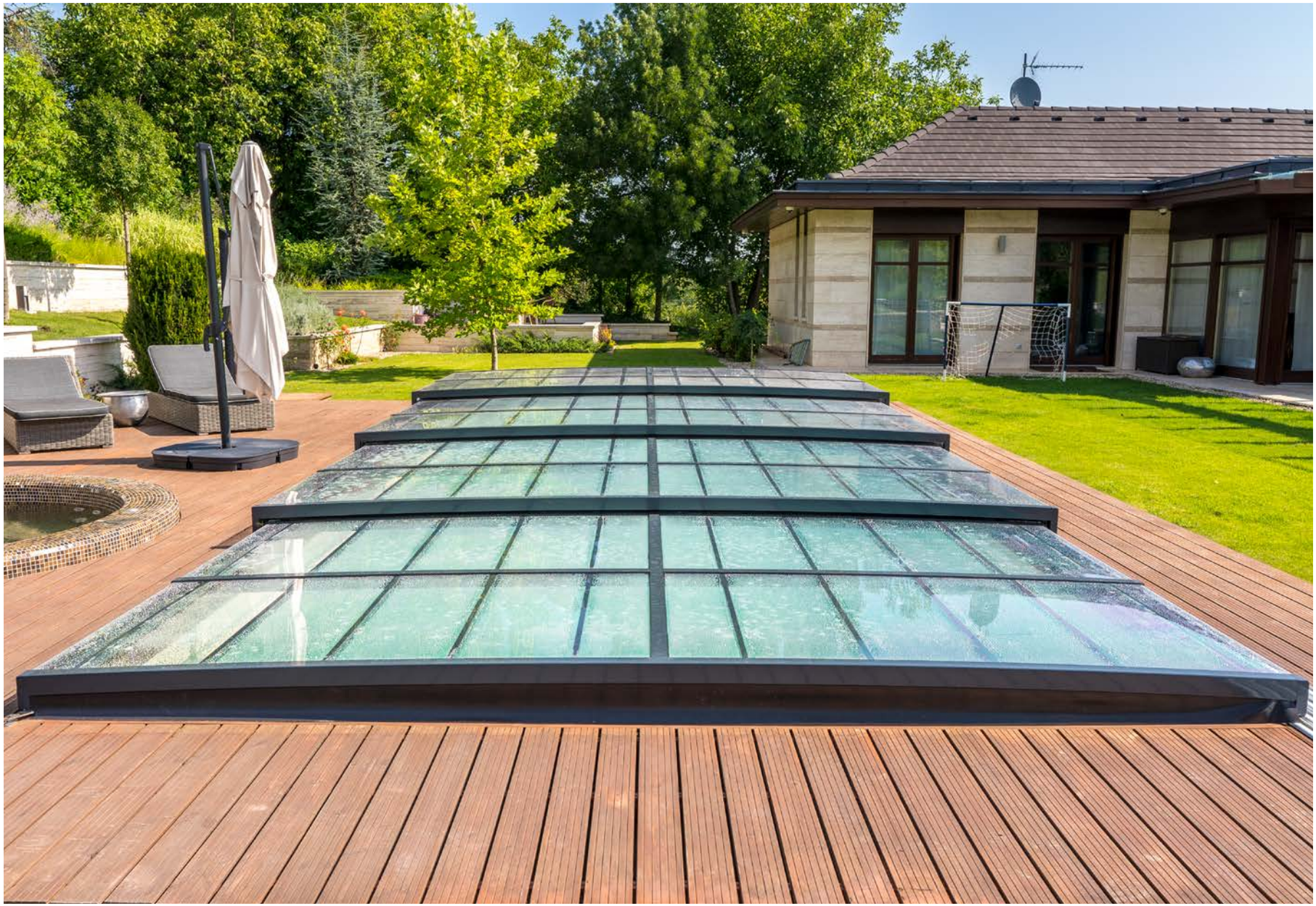

FARBE
Anthrazit (RAL 7016)

MAßE
L: 10300 mm, B: 3800 mm, H: 500 mm

FARBE
Anthrazit (RAL 7016)

MAßE
L: 10300 mm, B: 3800 mm, H: 500 mm

FARBE
Anthrazit (RAL 7016)

MAßE
L: 8350 mm, B: 4520 mm, H: 500 mm

FARBE
Weißaluminium (RAL 9006)

MAßE
L: 9150 mm, B: 4750 mm, H: 660 mm

FARBE
Weißaluminium (RAL 9006)

MAßE
L: 9150 mm, B: 4750 mm, H: 660 mm

FARBE
Graualuminium (RAL 9007)

MAßE
L: 8300 mm, B: 4400 mm, H: 690 mm

FARBE
Graualuminium (RAL 9007)

MAßE
L: 8300 mm, B: 4400 mm, H: 690 mm

Ihr Partner:

Technische Änderungen vorbehalten. Wir übernehmen keine Verantwortung für Druckfehler. Das Kopieren im Ganzen oder in Teilen ist untersagt.